เลขที่อนุสิทธิบัตร 28297

อสป/200 - ข

อนุสิทธิบัตร

อาศัยอำนาจตามความในพระราชบัญญัติสิทธิบัตร พ.ศ. 2522
ซึ่งแก้ไขเพิ่มเติมโดยพระราชบัญญัติสิทธิบัตร (ฉบับที่ 3) พ.ศ. 2542
อธิบดีกรมทรัพย์สินทางปัญญาออกอนุสิทธิบัตรฉบับนี้ให้แก่

นายพาวิน จิรสุนทรสิริ

สำหรับการประดิษฐ์ตามรายละเอียดการประดิษฐ์ ข้อถือสิทธิ และรูปเขียน (ถ้ามี) ดังที่ปรากฏในอนุสิทธิบัตรนี้

เลขที่คำขอ	2503002794
วันขอรับอนุสิทธิบัตร	30 กรกฎาคม 2568
ผู้ประดิษฐ์	นายพาวิน จิรสุนทรสิริ
ชื่อที่แสดงถึงการประดิษฐ์	ฝาปิดภาชนะบรรจุที่มีพัดลมดูดอากาศติดตั้งอยู่

2503002794

ให้ผู้ทรงอนุสิทธิบัตรนี้มีสิทธิและหน้าที่ตามกฎหมายว่าด้วยสิทธิบัตรทุกประการ

ออกให้ ณ วันที่ 12 เดือน มิถุนายน พ.ศ. 2569

หมดอายุ ณ วันที่ 29 เดือน กรกฎาคม พ.ศ. 2574

(นายวิโรจน์ จงกลวานิชสุข)
รองอธิบดีกรมทรัพย์สินทางปัญญา ปฏิบัติราชการแทน
อธิบดีกรมทรัพย์สินทางปัญญา
ผู้ออกอนุสิทธิบัตร

พนักงานเจ้าหน้าที่

หมายเหตุ
1. ผู้ทรงอนุสิทธิบัตรต้องชำระค่าธรรมเนียมรายปีเริ่มตั้งแต่ปีที่ 5 ของอายุอนุสิทธิบัตร มิฉะนั้น อนุสิทธิบัตรนี้จะสิ้นอายุ
2. ผู้ทรงอนุสิทธิบัตรจะขอชำระค่าธรรมเนียมรายปีล่วงหน้าโดยชำระทั้งหมดในคราวเดียวได้
3. ภายใน 90 วันก่อนวันสิ้นอายุอนุสิทธิบัตร ผู้ทรงอนุสิทธิบัตรมีสิทธิขอต่ออายุอนุสิทธิบัตรได้ 2 คราว มีกำหนดคราวละ 2 ปี โดยยื่นคำขอต่ออายุ ต่อพนักงานเจ้าหน้าที่
4. การอนุญาตให้ใช้สิทธิตามอนุสิทธิบัตรและการโอนอนุสิทธิบัตรต้องทำเป็นหนังสือและจดทะเบียนต่อพนักงานเจ้าหน้าที่

Ref.256901062318171

รายละเอียดการประดิษฐ์

ชื่อที่แสดงถึงการประดิษฐ์ ฝาปิดภาชนะบรรจุที่มีพัดลมดูดอากาศติดตั้งอยู่

สาขาวิทยาการที่เกี่ยวข้องกับการประดิษฐ์

วิศวกรรมในส่วนที่เกี่ยวข้องกับฝาปิดภาชนะบรรจุที่มีพัดลมดูดอากาศติดตั้งอยู่

ภูมิหลังของศิลปะหรือวิทยาการที่เกี่ยวข้อง

ตามรูปที่ 3 แสดงถึงฝาปิดภาชนะบรรจุแบบเก่า ประกอบด้วย ฝาปิดภาชนะ 41 ที่มีลักษณะเป็นท่อมีด้านล่างเป็นขอบปลายเปิดด้านล่าง 42 มีด้านบนเป็นขอบปลายปิดด้านบน 43 และมีพื้นผิวด้านในฝาปิดภาชนะ 41 ด้านขอบปลายเปิดด้านล่าง 42 เป็นพื้นผิวเกลียวด้านใน 44 สำหรับหมุนปิด-เปิดเข้ากับพื้นผิวเกลียวด้านนอก 45 บริเวณปลายเปิดด้านบน 46 ของภาชนะบรรจุ 47

ลักษณะและความมุ่งหมายของการประดิษฐ์

ฝาปิดภาชนะบรรจุที่มีพัดลมดูดอากาศติดตั้งอยู่ ประกอบด้วย ฝาปิดภาชนะมีด้านล่างเป็นขอบปลายเปิดด้านล่างและมีด้านในของขอบปลายเปิดด้านล่างเป็นพื้นผิวเกลียวด้านในสำหรับการหมุนเข้า-ออกกับเกลียวนอกปลายเปิดด้านบนของาชนะบรรจุ และด้านบนของฝาปิดภาชนะเป็นขอบปลายปิดด้านบนมีพัดลมดูดอากาศทำงานได้ด้วยกำลังไฟฟ้าส่งผ่านมาแบตเตอรี่แบบประจุเพิ่มได้ด้วยหน่วยประจุชาร์จแบตเตอรี่ติดตั้งอยู่ สำหรับดูดอากาศจากด้านในของภาชนะบรรจุออกมาตามการควบคุมด้วยหน่วยควบคุมการทำงานร่วมกับสวิตช์ควบคุมพัดลม ความมุ่งหมายตามการประดิษฐ์นี้คือ เพื่อที่จะสามารถสูดดมกลิ่นที่ต้องการดมด้านในภาชนะบรรจุได้ในปริมาณเพิ่มมากขึ้นโดยไม่ต้องใช้แรงสูดดมที่มาก และช่วยให้ผู้สูงอายุที่มีปัญหาด้านการใช้แรงสูดดม สามารถสูดดมกลิ่นที่ต้องการดมด้านในภาชนะบรรจุได้ง่ายขึ้นด้วยแรงสูดดมที่เบาไม่ต้องออกแรงสูดดมที่มาก

คำอธิบายรูปเขียนโดยย่อ

รูปที่ 1 แสดงถึงฝาปิดภาชนะบรรจุที่มีพัดลมดูดอากาศติดตั้งอยู่ตามการประดิษฐ์นี้

17 ก.ย. 2563

นางสาวทักษอร สมบูรณ์ทรัพย์

รูปที่ 2 แสดงถึงฝาปิดภาชนะบรรจุที่มีพัดลมดูดอากาศติดตั้งอยู่อีกลักษณะหนึ่งตามการประดิษฐ์นี้

รูปที่ 3 แสดงถึงฝาปิดภาชนะบรรจุแบบเก่า

<u>การเปิดเผยการประดิษฐ์โดยสมบูรณ์</u>

ตามรูปที่ 1 แสดงถึงฝาปิดภาชนะบรรจุที่มีพัดลมดูดอากาศติดตั้งอยู่ตามการประดิษฐ์นี้ ประกอบด้วย ฝาปิดภาชนะ 1 ที่มีลักษณะเป็นท่อมีด้านล่างเป็นขอบปลายเปิดด้านล่าง 2 มีด้านบนเป็นขอบปลายปิดด้านบน 3 สำหรับสวมปิดเข้ากับปลายเปิดด้านบนของภาชนะบรรจุ (ไม่ได้แสดงในรูปเขียน) ซึ่ง

พื้นผิวด้านในฝาปิดภาชนะ 1 ด้านขอบปลายเปิดด้านล่าง 2 เป็นพื้นผิวเกลียวด้านใน 4 สำหรับหมุนปิด-เปิดเข้ากับพื้นผิวเกลียวด้านนอกบริเวณปลายเปิดด้านบนของภาชนะบรรจุ (ไม่ได้แสดงในรูปเขียน) และ

ขอบปลายปิดด้านบน 3 จะมีรูทะลุรับการติดตั้งหลัก 5 และรูทะลุรับการติดตั้งรอง 6 และรูทะลุรับการติดตั้งเสริม 7 สำหรับรับการติดตั้งเข้าของชุดพัดลมดูดอากาศ 8 ซึ่ง

ชุดพัดลมดูดอากาศ 8 ประกอบด้วย ฐานรับด้านล่างฝาปิด 9 ที่มีลักษณะเป็นโครงสร้างรับการติดตั้งเข้าติดตั้งอยู่ด้านในหรือด้านล่างของฝาปิดภาชนะ 1 สำหรับรับการติดตั้งเข้าของแบตเตอรี่แบบประจุเพิ่มได้ 10 และหน่วยควบคุมการทำงานหลัก 11 และหน่วยประจุชาร์จแบตเตอรี่ 12 ซึ่ง

แบตเตอรี่แบบประจุเพิ่มได้ 10 จะมีลักษณะเป็นแบตเตอรี่หลักทำงานสอดคล้องกับหน่วยควบคุมการทำงานหลัก 11 สำหรับจ่ายกำลังไฟฟ้าตามที่กำหนดไว้ไปยังพัดลมดูดอากาศ 13 จากการควบคุมของสวิตช์ควบคุมพัดลม 14 และ

หน่วยควบคุมการทำงานหลัก 11 จะมีลักษณะแผ่นมีอุปกรณ์ทางไฟฟ้าเชื่อมต่ออยู่เป็นหน่วยควบคุมหลัก สำหรับควบคุมการทำงานของส่วนประกอบที่นำมาเชื่อมต่อร่วมหรือควบคุมการจ่ายกำลังไฟฟ้าจากแบตเตอรี่แบบประจุเพิ่มได้ 10 ไปยังพัดลมดูดอากาศ 13 และ

หน่วยประจุชาร์จแบตเตอรี่ 12 จะมีลักษณะแผ่นมีอุปกรณ์ทางไฟฟ้าเชื่อมต่ออยู่เป็นหน่วยประจุ หรือหน่วยประจุชาร์จแบตเตอรี่ 12 เป็นส่วนประกอบร่วมของหน่วยควบคุมการทำงานหลัก 11 สำหรับควบคุมการประจุไฟฟ้าหรือทำงานร่วมกับหน่วยควบคุมการทำงานหลัก 11 จากภายนอกเข้ามาและส่งผ่านไปประจุเข้ากับแบตเตอรี่แบบประจุเพิ่มได้ 10 และ

17 ต.ค. 2562

นางสาวทักษอร สมบูรณ์ทรัพย์

หน่วยประจุชาร์จแบตเตอรี่ 12 จะมีพอร์ตรับการเชื่อมต่อ 15 สอดคล้องกับรูทะลุรับการติดตั้งเสริม 6 ติดตั้งอยู่ สำหรับเป็นช่องทางรับการเชื่อมต่อไฟฟ้าจากภายนอกเข้ามายังหน่วยประจุชาร์จแบตเตอรี่ 12 และ

พัดลมดูดอากาศ 13 จะมีลักษณะเป็นพัดลมไฟฟ้ารับกำลังทางไฟฟ้าส่งผ่านมาจากแบตเตอรี่แบบประจุเพิ่มได้ 10 ติดตั้งบริเวณรูทะลุรับการติดตั้งหลัก 5 สำหรับดูดอากาศจากด้านในจากภาชนะบรรจุ (ไม่ได้แสดงในรูปเขียน) ออกสู่ภายนอกขณะฝาปิดภาชนะ 1 สวมปิดเข้ากับปลายเปิดด้านบนของภาชนะบรรจุ (ไม่ได้แสดงในรูปเขียน) และ

สวิตช์ควบคุมพัดลม 14 จะมีลักษณะเป็นสวิตช์ควบคุมการเปิด-ปิดติดตั้งเข้ากับรูทะลุรับการติดตั้งเสริม 7 ทำงานสอดคล้องกับหน่วยควบคุมการทำงานหลัก 11 สำหรับควบคุมการเปิด-ปิดให้พัดลมดูดอากาศ 13 ทำงานได้ตามต้องการ และ

ด้านบนของพัดลมดูดอากาศ 13 จะมีท่อบังคับอากาศออก 16 ที่มีลักษณะเป็นท่อกลวงด้านในปลายเปิดด้านบนท่อ 17 และปลายเปิดด้านล่างท่อ 18 สำหรับนำปลายเปิดด้านล่างท่อ 18 ติดตั้งเข้ากับด้านบนของด้านบนของพัดลมดูดอากาศ 13 หรือติดตั้งเข้ากับขอบปลายปิดด้านบน 3 ในแนวสอดคล้องกับรูทะลุรับการติดตั้งหลัก 5 เพื่อส่งผ่านอากาศจากการดูดออกด้วยพัดลมดูดอากาศ 13 ออกไปด้านนอกผ่านทางปลายเปิดด้านบนท่อ 17 และ

ระหว่างด้านบนของพัดลมดูดอากาศ 13 กับปลายเปิดด้านล่างท่อ 18 ของท่อบังคับอากาศออก 16 จะมีฐานเสริมช่วยติดตั้งด้านบน 19 ติดตั้งอยู่ ที่มีลักษณะเป็นฐานเสริมหรือโครงสร้างเสริมด้านบนและมีด้านบนเป็นขอบบ่าด้านนอก 20 และขอบบ่าด้านใน 21 มีระยะห่างกันติดตั้งอยู่ สำหรับทำให้เกิดเป็นช่องว่างระหว่าขอบบ่า 22 และ

บริเวณช่องว่างระหว่าขอบบ่า 22 จะเป็นช่องทะลุผ่านฐานเสริม (ไม่ได้แสดงในรูปเขียน) อย่างน้อยหนึ่งช่อง สำหรับเป็นช่องส่งผ่านอากาศออกสู่ภายนอกจากการดูดด้วยพัดลมดูดอากาศ 13 และ

ระหว่างด้านบนของขอบบ่าด้านนอก 20 กับด้านบนของขอบบ่าด้านใน 21 จะมีแผ่นปิดทับด้านบน 23 ที่มีลักษณะเป็นแผ่นปิดปิดยืดอยู่กับด้านบนของขอบบ่าด้านใน 21 สำหรับปิดทับป้องกันกลิ่นจากด้านในภาชนะบรรจุไหลผ่านออกมาและจะเปิดออกบริเวณช่องว่างระหว่างขอบบ่า 22 ขณะพัดลมดูดอากาศ 13 ดูดอากาศจากด้านในจากภาชนะบรรจุออกมาเพื่อส่งผ่านออกไปยังปลายเปิดด้านล่างท่อ 18 ของท่อบังคับอากาศออก 16 หรือ

17 ก.ย. 2563

นางสาวทักษอร สมบูรณ์ทรัพย์

ด้านบนของแผ่นปิดทับด้านบน 23 บริเวณที่ปิดยึดอยู่กับด้านบนของขอบบ่าด้านใน 21 จะมีขอบปิดทับด้านบน 24 สำหรับช่วยยึดป้องกันการหลุดออกของแผ่นปิดทับด้านบน 23 ขณะพัดลมดูดอากาศ 13 ดูดอากาศจากด้านในจากภาชนะบรรจุออกมา หรือ

ด้านบนของสวิตซ์ควบคุมพัดลม 14 จะมีฐานครอบปิด 25 ที่มีลักษณะเป็นฝาครอบปิด หรือฐานครอบปิดติดตั้งอยู่ สำหรับช่วยทำให้การกดเปิด-ปิดนุ่มนวลมากยิ่งขึ้น หรือ

ฐานรับด้านล่างฝาปิด 9 จะมีฐานช่วยจับยึดด้านล่าง 26 ที่มีลักษณะเป็นโครงสร้างช่วยยึด สำหรับช่วยจับยึดฐานรับด้านล่างฝาปิด 9 เข้ากับด้านในของฝาปิดภาชนะ 1 หรือ

ฐานช่วยจับยึดด้านล่าง 26 จะมีฐานช่วยจับยึดเสรมด้านล่าง 27 ที่มีลักษณะเป็นโครงสร้างเสริมมีช่องเปิดออก 28 สำหรับช่วยในการจับยึดเสริมระหว่างฐานช่วยจับยึดด้านล่าง 26 เข้ากับด้านในของฝาปิดภาชนะ 1

ตามรูปที่ 2 แสดงถึงฝาปิดภาชนะบรรจุที่มีพัดลมดูดอากาศติดตั้งอยู่อีกลักษณะหนึ่งตามการประดิษฐ์นี้ ที่ซึ่งฐานรับด้านล่างฝาปิด 9 ติดตั้งอยู่ด้านในหรือด้านล่างของฝาปิดภาชนะ 1 สำหรับรับการติดตั้งเข้าของแบตเตอรี่แบบประจุเพิ่มได้ 10 และหน่วยควบคุมการทำงานหลัก 11 หรือส่วนประกอบร่วม ขณะ

พื้นผิวเกลียวด้านใน 4 (ไม่ได้แสดงในรูปเขียน) ของฝาปิดภาชนะ 1 จะใช้หมุนเข้ากับเกลียวนอก 29 บริเวณปลายเปิดด้านบนภาชนะ 30 ของภาชนะบรรจุ 31 สำหรับช่วยในการส่งผ่านกลิ่นของสิ่งที่บรรจุด้านใน (ไม่ได้แสดงในรูปเขียน) ด้านในของภาชนะบรรจุ 31 เสริมด้วยการดูดอากาศของของพัดลมดูดอากาศ 13 เพื่อส่งผ่านอากาศดังกล่าวไปยังปลายเปิดด้านล่างท่อ 18 ของท่อบังคับอากาศออก 16 ขณะปลายเปิดด้านล่างท่อ 18 ถูกสอดดมของผู้ที่ต้องการสูดกลิ่นของสิ่งที่บรรจุด้านใน (ไม่ได้แสดงในรูปเขียน) ด้านในของภาชนะบรรจุ 31

<u>วิธีการในการประดิษฐ์ที่ดีที่สุด</u>

เหมือนกับที่ได้กล่าวไว้แล้วในหัวข้อการเปิดเผยการประดิษฐ์โดยสมบูรณ์

28297

นางสาวทักษอร สมบูรณ์ทรัพย์

ข้อถือสิทธิ

1.ฝาปิดภาชนะบรรจุที่มีพัดลมดูดอากาศติดตั้งอยู่ ประกอบด้วย ฝาปิดภาชนะ (1) มีลักษณะเป็นท่อมีด้านล่างเป็นขอบปลายเปิดด้านล่าง (2) มีด้านบนเป็นขอบปลายปิดด้านบน (3) และมีพื้นผิวด้านในบริเวณด้านขอบปลายเปิดด้านล่าง (2) เป็นพื้นผิวเกลียวด้านใน (4) มีลักษณะพิเศษคือ

ขอบปลายปิดด้านบน (3) มีรูทะลุรับการติดตั้งหลัก (5) และรูทะลุรับการติดตั้งรอง (6) และรูทะลุรับการติดตั้งเสริม (7) รับการติดตั้งเข้าของชุดพัดลมดูดอากาศ (8) ที่ซึ่งประกอบด้วยฐานรับด้านล่างฝาปิด (9) มีลักษณะเป็นโครงสร้างรับการติดตั้งเข้าติดตั้งอยู่ด้านในหรือด้านล่างของฝาปิดภาชนะ (1) สำหรับรับการติดตั้งเข้าของแบตเตอรี่แบบประจุเพิ่มได้ (10) และหน่วยควบคุมการทำงานหลัก (11) และหน่วยประจุชาร์จแบตเตอรี่ (12) ซึ่ง

แบตเตอรี่แบบประจุเพิ่มได้ (10) มีลักษณะเป็นแบตเตอรี่หลักทำงานสอดคล้องกับหน่วยควบคุมการทำงานหลัก (11) สำหรับจ่ายกำลังไฟฟ้าตามที่กำหนดไว้ไปยังพัดลมดูดอากาศ (13) จากการควบคุมของสวิตช์ควบคุมพัดลม (14) และ

หน่วยควบคุมการทำงานหลัก (11) มีลักษณะแผ่นมีอุปกรณ์ทางไฟฟ้าเชื่อมต่ออยู่เป็นหน่วยควบคุมหลัก สำหรับควบคุมการทำงานของส่วนประกอบที่นำมาเชื่อมต่อร่วมหรือควบคุมการจ่ายกำลังไฟฟ้าจากแบตเตอรี่แบบประจุเพิ่มได้ (10) ไปยังพัดลมดูดอากาศ (13) และ

หน่วยประจุชาร์จแบตเตอรี่ (12) มีลักษณะแผ่นมีอุปกรณ์ทางไฟฟ้าเชื่อมต่ออยู่เป็นหน่วยประจุ หรือมีหน่วยประจุชาร์จแบตเตอรี่ (12) เป็นส่วนประกอบร่วม สำหรับควบคุมการประจุไฟฟ้าหรือทำงานร่วมกับหน่วยควบคุมการทำงานหลัก (11) จากภายนอกเข้ามาและส่งผ่านไปประจุเข้ากับแบตเตอรี่แบบประจุเพิ่มได้ (10) และมีพอร์ตรับการเชื่อมต่อ (15) สอดคล้องกับรูทะลุรับการติดตั้งเสริม (6) ติดตั้งอยู่ สำหรับเป็นช่องทางรับการเชื่อมต่อไฟฟ้าจากภายนอกเข้ามา และ

พัดลมดูดอากาศ (13) มีลักษณะเป็นพัดลมไฟฟ้ารับกำลังทางไฟฟ้าส่งผ่านมาจากแบตเตอรี่แบบประจุเพิ่มได้ (10) ติดตั้งบริเวณรูทะลุรับการติดตั้งหลัก (5) สำหรับดูดอากาศจากด้านในจากภาชนะบรรจุ (31) ออกสู่ภายนอก ขณะฝาปิดภาชนะ (1) สวมปิดเข้ากับปลายเปิดด้านบน (30) ของภาชนะบรรจุ (29) และ

17 ก.ย. 2563

นางสาวทักษอร สมบูรณ์ทรัพย์

สวิตช์ควบคุมพัดลม (14) มีลักษณะเป็นสวิตช์ควบคุมการเปิด-ปิดติดตั้งเข้ากับรูทะลุรับการติดตั้งเสริม (7) ทำงานสอดคล้องกับหน่วยควบคุมการทำงานหลัก (11) สำหรับควบคุมการเปิด-ปิดให้พัดลมดูดอากาศ (13)

2.ฝาปิดภาชนะบรรจุที่มีพัดลมดูดอากาศติดตั้งอยู่ตามข้อถือสิทธิ 1 ด้านบนของพัดลมดูดอากาศ (13) ของฝาปิดภาชนะ (1) มีท่อบังคับอากาศออก (16) ที่มีลักษณะเป็นท่อกลวงด้านในปลายเปิดด้านบนท่อ (17) และปลายเปิดด้านล่างท่อ (18) สำหรับนำปลายเปิดด้านล่างท่อ (18) ติดตั้งเข้ากับด้านบนของด้านบนของพัดลมดูดอากาศ (13) หรือติดตั้งเข้ากับขอบปลายปิดด้านบน (3) ในแนวสอดคล้องกับรูทะลุรับการติดตั้งหลัก (5)

3.ฝาปิดภาชนะบรรจุที่มีพัดลมดูดอากาศติดตั้งอยู่ตามข้อถือสิทธิ 1-2 ข้อใดข้อหนึ่ง ระหว่างด้านบนของพัดลมดูดอากาศ (13) ของฝาปิดภาชนะ (1) กับปลายเปิดด้านล่างท่อ (18) ของท่อบังคับอากาศออก (16) มีฐานเสริมช่วยติดตั้งด้านบน (19) ติดตั้งอยู่ ที่มีลักษณะเป็นฐานเสริมหรือโครงสร้างเสริมด้านบนและมีด้านบนเป็นขอบบ่าด้านนอก (20) และขอบบ่าด้านใน (21) มีระยะห่างกันติดตั้งอยู่ สำหรับทำให้เกิดเป็นช่องว่างระหว่าขอบบ่า (22) และบริเวณช่องว่างระหว่าขอบบ่า (22) จะเป็นช่องทะลุผ่านฐานเสริมอย่างน้อยหนึ่งช่อง สำหรับเป็นช่องส่งผ่านอากาศออกสู่ภายนอกจากการดูดด้วยพัดลมดูดอากาศ (13)

4.ฝาปิดภาชนะบรรจุที่มีพัดลมดูดอากาศติดตั้งอยู่ตามข้อถือสิทธิ 3 ระหว่างด้านบนของขอบบ่าด้านนอก (20) กับด้านบนของขอบบ่าด้านใน (21) มีแผ่นปิดทับด้านบน (23) ที่มีลักษณะเป็นแผ่นปิดปิดยึดอยู่กับด้านบนของขอบบ่าด้านใน (21) สำหรับปิดทับป้องกันกลิ่นจากด้านในภาชนะบรรจุไหลผ่านออกมาและจะเปิดออกบริเวณช่องว่างระหว่างขอบบ่า (22) ขณะพัดลมดูดอากาศ (13) ของฝาปิดภาชนะ (1) ดูดอากาศจากด้านในจากภาชนะบรรจุ (31) ออกมา

5.ฝาปิดภาชนะบรรจุที่มีพัดลมดูดอากาศติดตั้งอยู่ตามข้อถือสิทธิ 4 ด้านบนของแผ่นปิดทับด้านบน (23) บริเวณที่ปิดยึดอยู่กับด้านบนของขอบบ่าด้านใน (21) จะมีขอบปิดทับด้าน

17 ก.ค. 2563

นางสาวทักษอร สมบูรณ์ทรัพย์

บน (24) สำหรับช่วยยึดป้องกันการหลุดออกของแผ่นปิดทับด้านบน (23) ขณะพัดลมดูดอากาศ (13) ของฝาปิดภาชนะ (1) ดูดอากาศจากด้านในจากภาชนะบรรจุ (31) ออกมา

6.ฝาปิดภาชนะบรรจุที่มีพัดลมดูดอากาศติดตั้งอยู่ตามข้อถือสิทธิ 1 ด้านบนของสวิตช์ควบคุมพัดลม (14) ของฝาปิดภาชนะ (1) มีฐานครอบปิด (25) ที่มีลักษณะเป็นฝาครอบปิดหรือฐานครอบปิดติดตั้งอยู่ สำหรับช่วยทำให้การกดเปิด-ปิดนุ่มนวลมากยิ่งขึ้น

7.ฝาปิดภาชนะบรรจุที่มีพัดลมดูดอากาศติดตั้งอยู่ตามข้อถือสิทธิ 1 ฐานรับด้านล่างฝาปิด (9) มีฐานช่วยจับยึดด้านล่าง (26) ที่มีลักษณะเป็นโครงสร้างช่วยยึด สำหรับช่วยจับยึดฐานรับด้านล่างฝาปิด (9) เข้ากับด้านในของฝาปิดภาชนะ (1)

8.ฝาปิดภาชนะบรรจุที่มีพัดลมดูดอากาศติดตั้งอยู่ตามข้อถือสิทธิ 7 ฐานช่วยจับยึดด้านล่าง (26) มีฐานช่วยจับยึดเสรมด้านล่าง (27) ที่มีลักษณะเป็นโครงสร้างเสริมมีช่องเปิดออก (28) สำหรับช่วยในการจับยึดเสริมระหว่างฐานช่วยจับยึดด้านล่าง (26) เข้ากับด้านในของฝาปิดภาชนะ (1)

9.ฝาปิดภาชนะบรรจุที่มีพัดลมดูดอากาศติดตั้งอยู่ตามข้อถือสิทธิ 1-8 ข้อใดข้อหนึ่ง พื้นผิวเกลียวด้านใน (4) ของฝาปิดภาชนะ (1) หมุนเข้ากับเกลียวนอก (29) บริเวณปลายเปิดด้านบนภาชนะ (30) ของภาชนะบรรจุ (31) สำหรับช่วยในการส่งผ่านกลิ่นของสิ่งที่บรรจุด้านใน ด้านในของภาชนะบรรจุ (31) เสริมด้วยการดูดอากาศของของพัดลมดูดอากาศ (13)

17 ก.ย. 2563

นางสาวทักษอร สมบูรณ์ทรัพย์

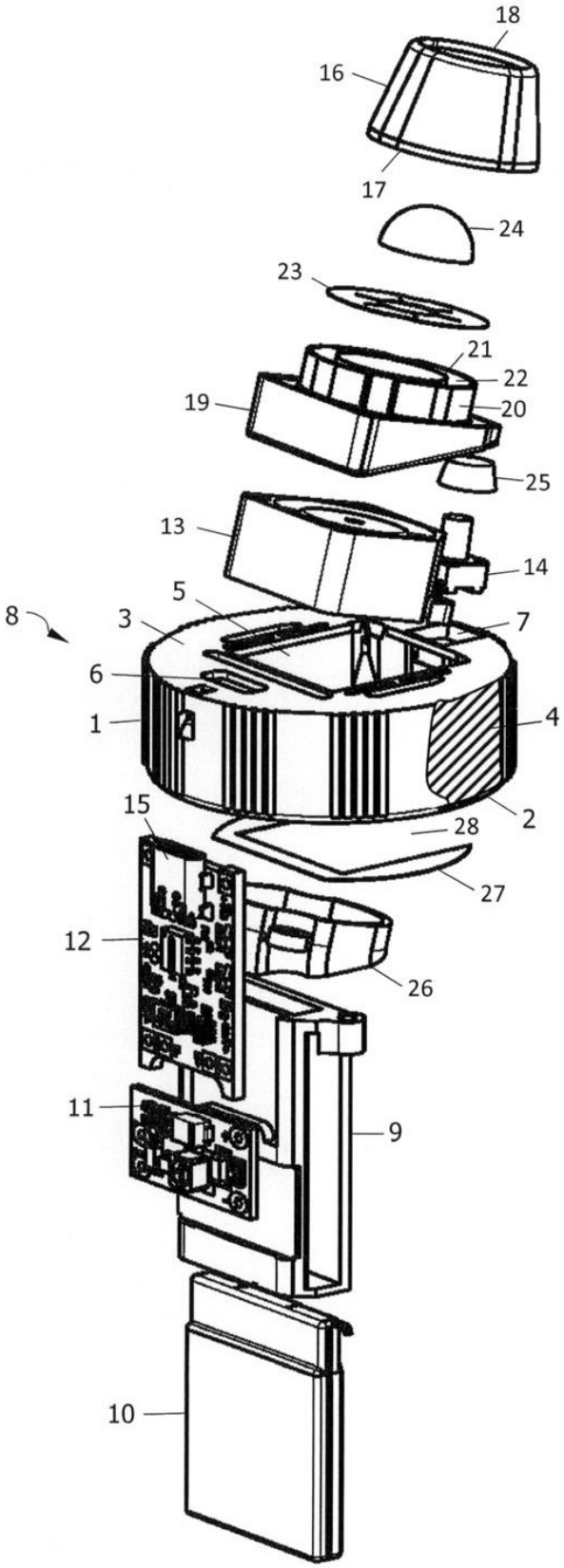

รูปที่ 1

17282

นางสาวทักษอร สมบูรณ์ทรัพย์

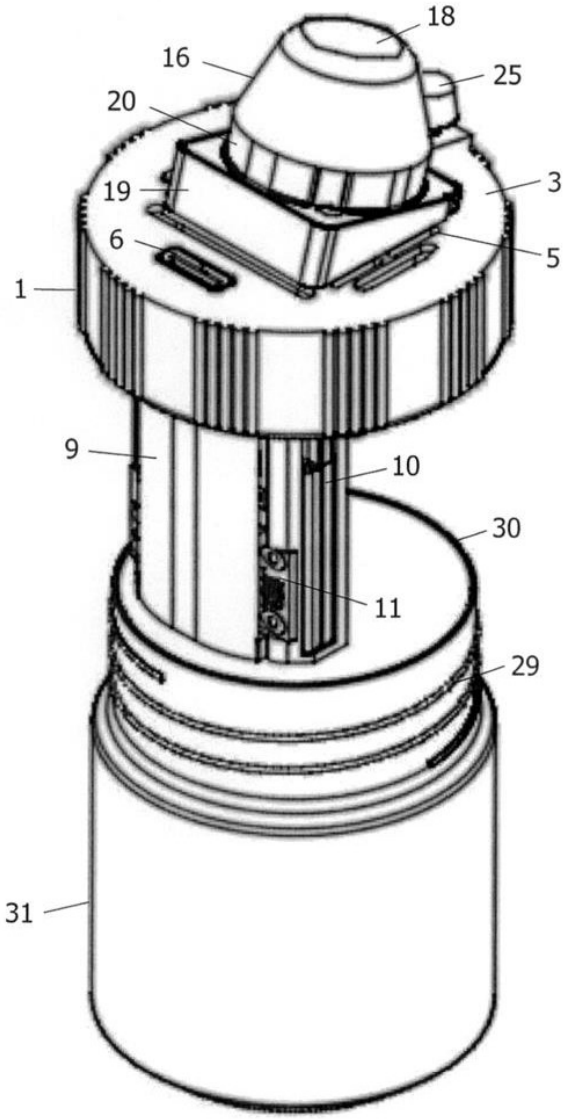

รูปที่ 2

17282

นางสาวทักษอร สมบูรณ์ทรัพย์

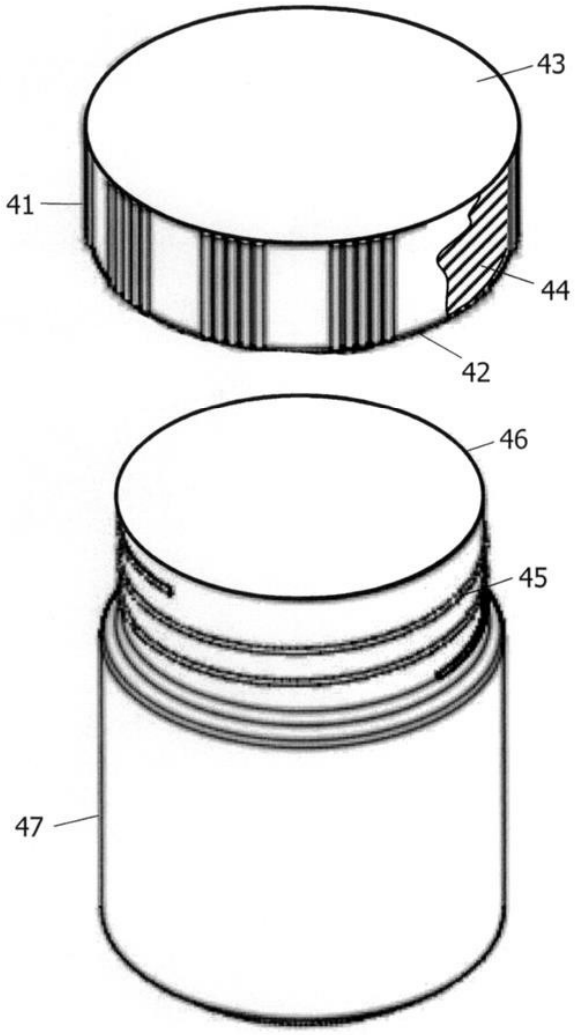

รูปที่ 3

17282

นางสาวทักษอร สมบูรณ์ทรัพย์

<u>บทสรุปการประดิษฐ์</u>

ฝาปิดภาชนะบรรจุที่มีพัดลมดูดอากาศติดตั้งอยู่ ประกอบด้วย ฝาปิดภาชนะมีด้านล่างเป็นขอบปลายเปิดด้านล่างและมีด้านในของขอบปลายเปิดด้านล่างเป็นพื้นผิวเกลียวด้านในสำหรับการหมุนเข้า-ออกกับเกลียวนอกปลายเปิดด้านบนของภาชนะบรรจุ และด้านบนของฝาปิดภาชนะเป็นขอบปลายปิดด้านบนมีพัดลมดูดอากาศทำงานได้ด้วยกำลังไฟฟ้าส่งผ่านมาแบตเตอรี่แบบประจุเพิ่มได้ด้วยหน่วยประจุชาร์จแบตเตอรี่ติดตั้งอยู่ สำหรับดูดอากาศจากด้านในของภาชนะบรรจุออกมาตามการควบคุมด้วยหน่วยควบคุมการทำงานร่วมกับสวิตช์ควบคุมพัดลม

17 ก.ย. 2563

นางสาวทักษอร สมบูรณ์ทรัพย์